Fiche technique

Caractéristiques du produit

Fourneau électrique de table à induction 12 niveaux de performance digi. panneau de commande 230 V / 1N

Modèle	Code SAP	00038290
RIB 3536 ET	Groupe d’articles	Fourneaux



- Type d’appareil: Appareil électrique
- Matériel: Inox

Code SAP	00038290	**Poids net [kg]**	4.60
Largeur nette [mm]	355	**Puissance électrique [kW]**	3.500
Profondeur nette [mm]	440	**Alimentation**	230 V / 1N - 50 Hz
Hauteur nette [mm]	110		

RM GASTRO, s.r.o.,
Třída Čs. armády 816,
391 81 Veselí nad Lužnicí 1, ID:49825062

Fiche technique

Dessin technique

Fourneau électrique de table à induction 12 niveaux de performance digi. panneau de commande 230 V / 1N		
Modèle	**Code SAP**	00038290
RIB 3536 ET	**Groupe d'articles**	Fourneaux

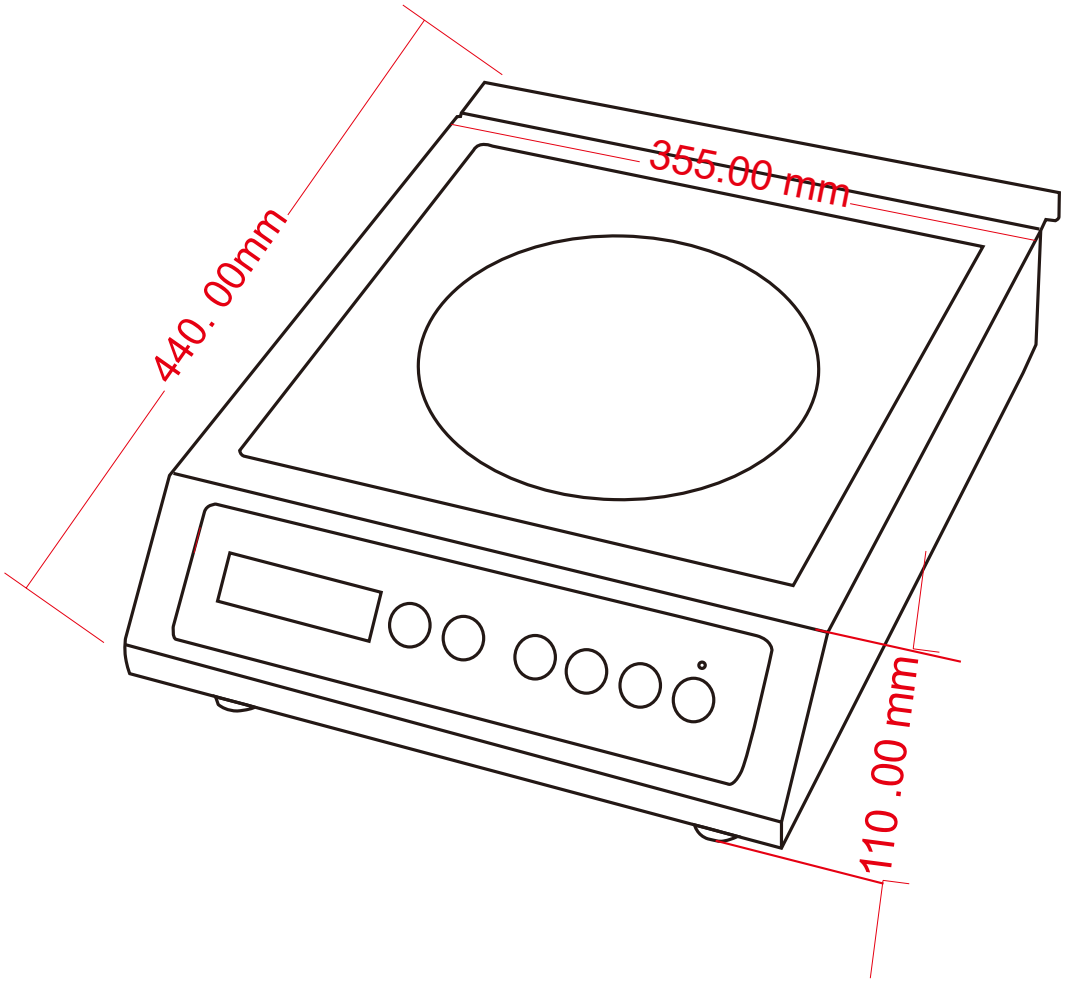

RM GASTRO, s.r.o.,
Třída Čs. armády 816,
391 81 Veselí nad Lužnicí 1, ID:49825062

Fiche technique

Paramètres techniques

Fourneau électrique de table à induction 12 niveaux de performance digi. panneau de commande 230 V / 1N

Modèle	Code SAP	00038290
RIB 3536 ET	Groupe d'articles	Fourneaux

1. **Code SAP:**
   00038290
2. **Largeur nette [mm]:**
   355
3. **Profondeur nette [mm]:**
   440
4. **Hauteur nette [mm]:**
   110
5. **Poids net [kg]:**
   4.60
6. **Largeur brute [mm]:**
   355
7. **Profondeur brute [mm]:**
   440
8. **Hauteur brute [mm]:**
   110
9. **Poids brut [kg]:**
   5.60
10. **Type d'appareil:**
    Appareil électrique
11. **Type de construction de l'appareil:**
    Équipements à poser
12. **Puissance électrique [kW]:**
    3.500
13. **Alimentation:**
    230 V / 1N - 50 Hz
14. **La couleur extérieure de l'appareil:**
    Acier inoxydable
15. **Matériel:**
    Inox
16. **Température maximale de l'appareil [° C]:**
    240
17. **Température minimale de l'appareil [° C]:**
    60
18. **Nombre de niveaux de contrôle de puissance:**
    12
19. **Minuteur:**
    Oui
20. **Section des conducteurs CU [mm²]:**
    1
21. **Capacité de charge [kg]:**
    30

RM GASTRO, s.r.o.,
Třída Čs. armády 816,
391 81 Veselí nad Lužnicí 1, ID:49825062